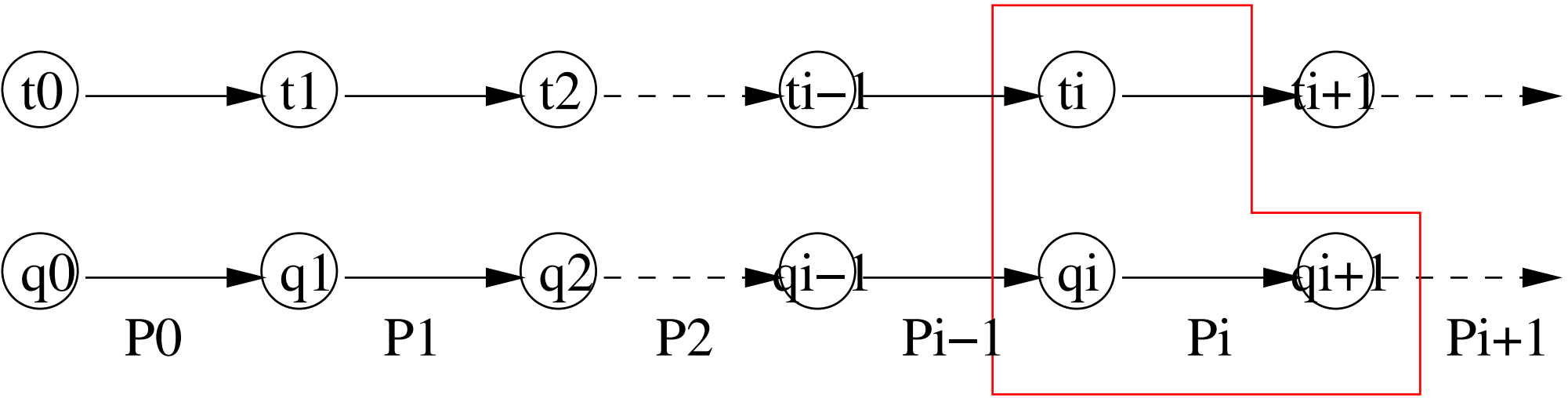
t0
t1
t2
ti−1
ti
ti+1
q0
q1
q2
qi−1
qi
qi+1
P0
P1
P2
Pi−1
Pi
Pi+1